적 용 규 격
SPECIFICATION APPLIED

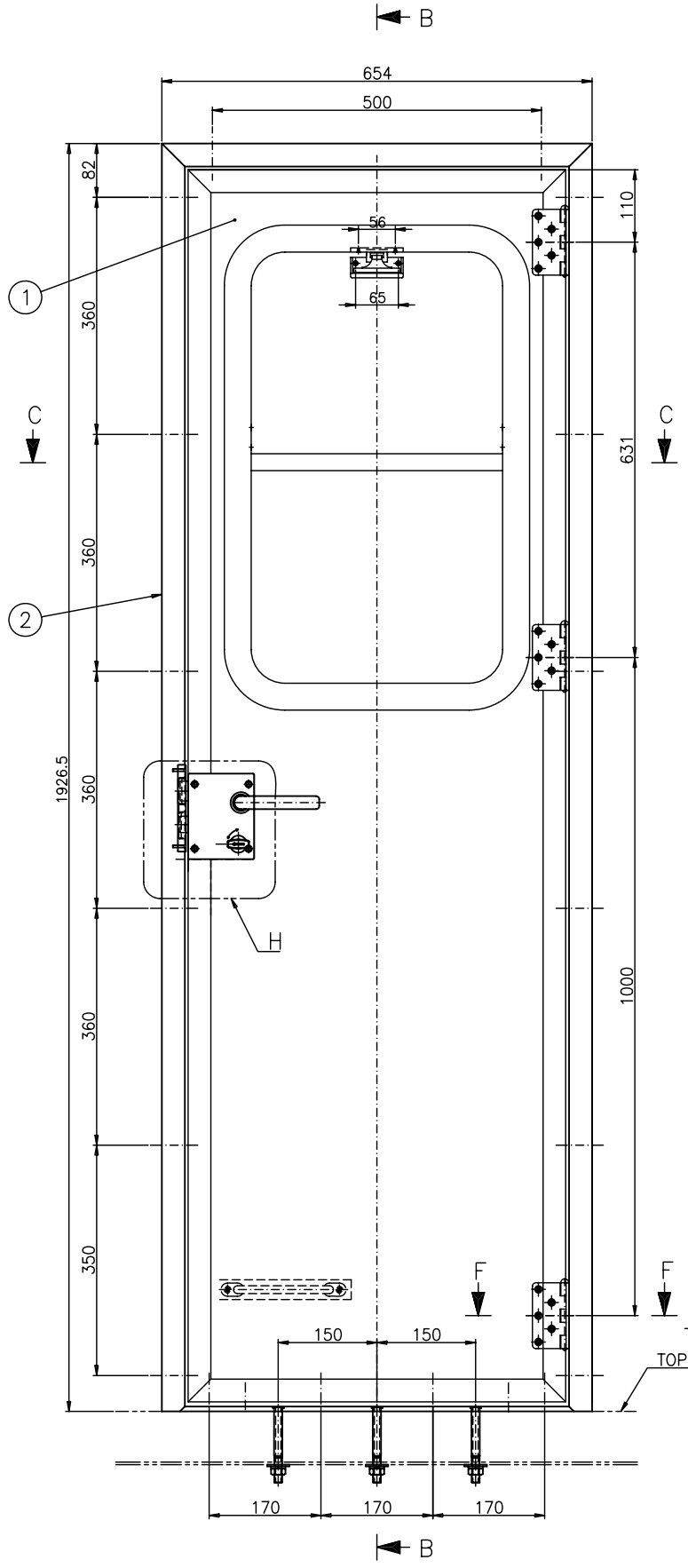

SECTION A-A
SCALE=1/5

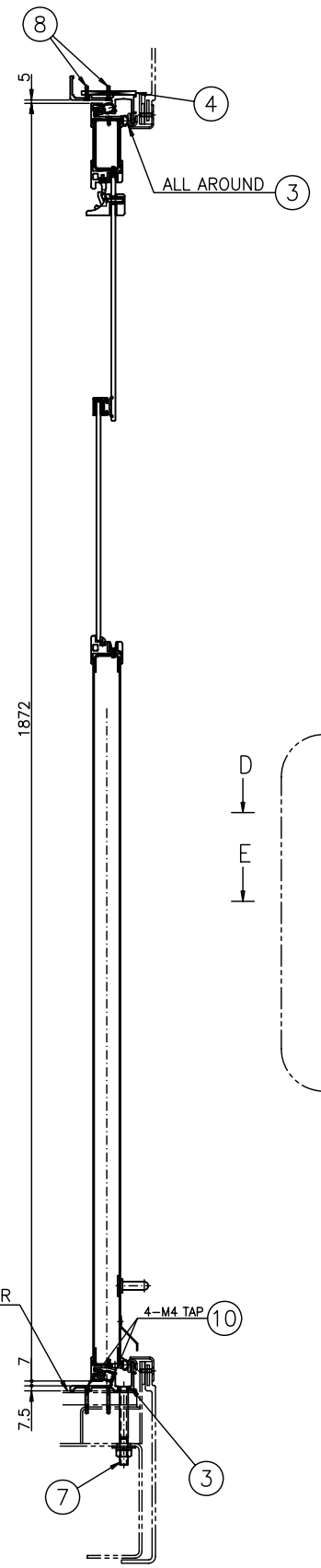

SECTION B-B
SCALE=1/5

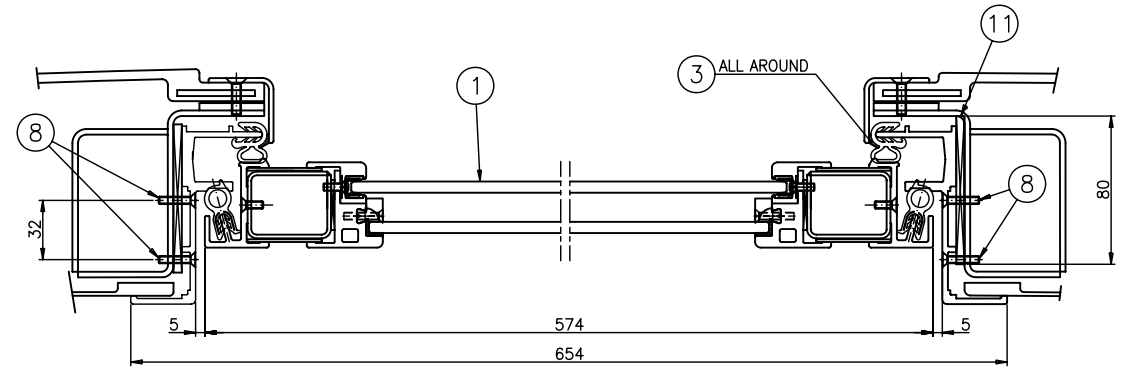

SECTION C-C
SCALE=1/2

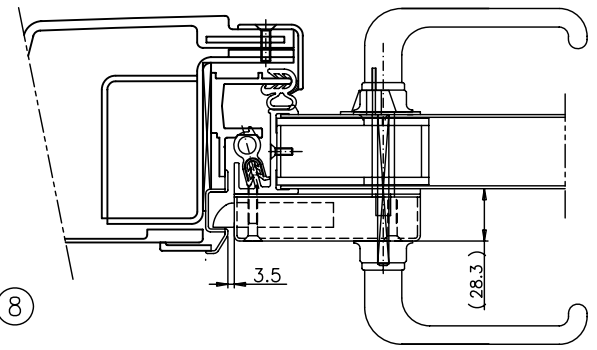

SECTION D-D
SCALE=1/2

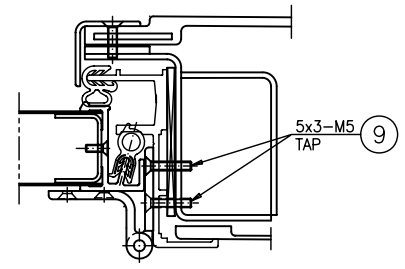

SECTION F-F
SCALE=1/2

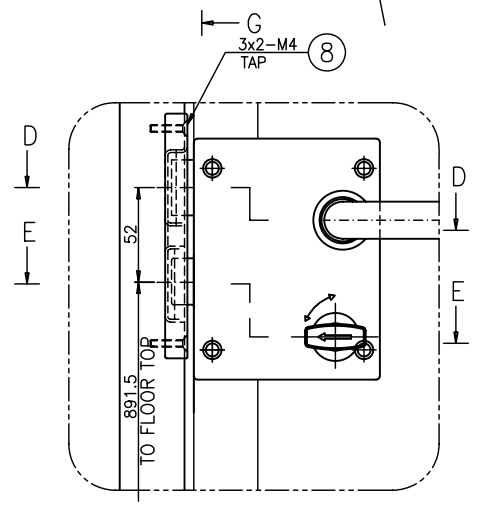

DETAIL H
SCALE=1/2

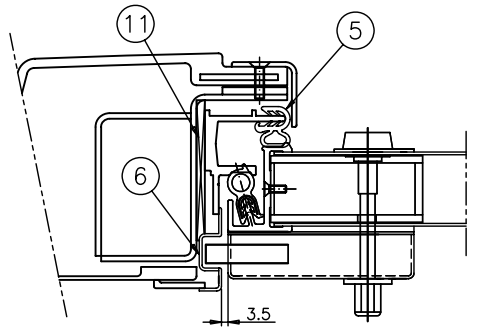

SECTION E-E
SCALE=1/2

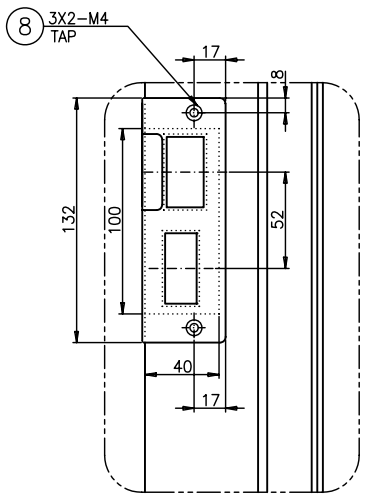

VIEW G-G
SCALE=1/2

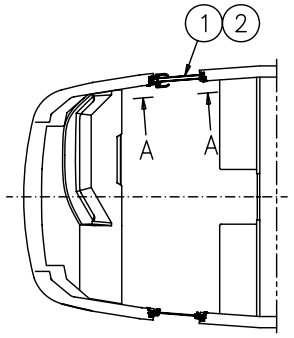

KEY PLAN

품번 NO.	부품 번호 PART NO.	품 명 DESCRIPTION	재 질 MATERIAL	수량 QTY	중량 W.T	비 고 REMARKS
11	RFD60001AN0-011	LINER	HARD BOARD	SET		t4.5x80 , L=7600
10	RS60607-104S	SCREW F.H	ASSY	16		M4x40
9	RS60607-119S	SCREW F.H	ASSY	30		M5x25
8	RS60607-100S	SCREW F.H	ASSY	60		M4x20
7	RFD60007AN0	PIPE DRAIN ASSY	ASSY	3		
6	RFD60006AN0	CATCHER LOCK (SIDE DOOR)	ASSY	1		
5	RFD60001AN0-005	RUBBER,WEATHER STRIP	ASSY	1		L=10500
4	RFD60001AN0-004	LINER	HARD BOARD	SET		t5x80 , L=1300
3	RFD60001AN0-003	SILICON	SIKAFLEX -221	SET		BLACK
2	RFD60003AN0	MOLDING ENTERANCE	ASSY	1		
1	RFD60002AN0	CAB SIDE DOOR ASSY	ASSY	1		

승인 APP	H.G.RYU 2009.05.20	재질 MAT'L	ASSY
검도 CHK	H.S.KIM 2009.05.20	중량 G.W	
설계 DGN	J.I.LEE 2009.05.18	일반공차 MC / WD / CT	B / B / B
제도 DRG	S.M.PARK 2009.05.18	SIZE	A1

명 칭 TITLE: INSTALLATION OF CAB SIDE DOOR

도면 번호 DRG. NO: MS RFD60001AN0 Ver. 00 Rev. --

SCALE 1/5 매수 SHEET 1 of 1

참고번호 REF. NO.

HYUNDAI Rotem TÜVASAŞ TÜVASAŞ DMU

08-305101	A
FD-	
년-PRJT	
장비번호	

CATIA

기호 MARK	일자 DATE	변 경 내 역 DETAIL OF REVISION(E.C ZONE)	설변번호 E.C NO.	설계 DGN	검도 CHK	승인 APP
기호 MARK	일자 DATE	변 경 내 역 DETAIL OF REVISION(E.C ZONE)	설변번호 E.C NO.	설계 DGN	검도 CHK	승인 APP

등급 GRADE		A	B
주조 CASTING			
주물 CASTING	~40	2	4
	~30	2	3
	~10	1	1.5
베드	<3	0.5	1
압출 EXTRUSION	~3150	–	7
	~1600	4	5
	~800	3	4
	~400	2	3
	~200	1.5	2
	~100	1	1.5

등급 GRADE		A	B
용접 WELDING			
용접 구조물	~2M	8	14
	~1M	7	12
	~12M	6	10
	~8M	5	8
	~4M	4	6
	~2M	3	4
	~1M	2	3
	~315	1	2
	~120	1	2
	~30	1	1

등급 GRADE		A	B	C
용접 구조물 WELDING				
	~2M	–	6.0	8.0
	~1M	–	5.0	7.0
	~12M	–	4.0	6.0
	~8M	–	3.0	5.0
	~4M	0.8	2.0	4.0
	~2M	0.5	1.2	3.0
	~1M	0.3	0.8	2.0
	~315	0.2	0.5	1.2
	~120	0.15	0.3	0.8
	~30	0.1	0.2	0.5
	1~6	0.05	0.1	0.2

등급 GRADE		A	B	C
기계 가공품 MACHINING				
일반허용차 GENERAL TOLERANCE				

본 도면은 당사 재산으로서 허가없이 무단복사/배포 금지함. PROPERTY OF ISSUING ENTITY. CANNOT BE DISTRIBUTED OR REPRODUCED WITHOUT AUTHORIZATION.